WYKAZ ARKUSZY:

01/09	Rozdzielnica TGA–A.... Strona tytułowa
02/09	Rozdzielnica TGA–A.... Schemat strukturalny
03/09	Rozdzielnica TGA–A.... Schemat strukturalny
04/09	Rozdzielnica TGA–A.... Schemat strukturalny
05/09	Rozdzielnica TGA–A.... Schemat strukturalny
06/09	Rozdzielnica TGA–A.... Schemat strukturalny
07/09	Rozdzielnica TGA–A.... Schemat strukturalny
08/09	Rozdzielnica TGA–A.... Schemat strukturalny
09/09	Rozdzielnica TGA–A.... Widok elewacji

Uwagi:

1. Połączenia obwodów zewnętrznych należy wykonać przy zastosowaniu dławnic i listew zaciskowych;
2. W rozdzielnicy należy pozostawić co najmniej 20% rezerwę wolnego miejsca na przyszłą rozbudowę;
3. Rozdzielnicę należy wyposażyć w zamek z kluczem oraz czytelny schemat strukturalny;
4. Rozdzielnicę należy wyposażyć w aparaturę modułową umożliwiającą wizualizację mechaniczną stanów wyłączników oddzielnie dla każdego stanu:
   a) położenie wyłącznika (załączony/wyłączony);
   b) mechaniczny wskaźnik wyłączenia awaryjnego na skutek przeciążenia lub zwarcia;
   c) oddzielny mechaniczny wskaźnik wyłączenia awaryjnego na skutek prądu różnicowego (w przypadku aparatów nadprądowych z członem różnicowoprądowym);
   d) mechaniczny wskaźnik stanu styków.
   e) oprawy awaryjne zasilić z przed układu sterowania

Zdolności zwarciowe aparatury:
Budynek A1:
1f – 6kA
3f – 6kA
Budynek A2:
1f – 6kA
3f – 6kA
Budynek A3:
1f – 6kA
3f – 6kA

OZNACZENIA LITEROWE STOSOWANE NA SCHEMATACH:

1Q... – wyłącznik mocy
2Q... – rozłącznik mocy
3Q... – rozłącznik główny, izolacyjny

E... – lampka kontrolna

F... – podstawa bezpiecznikowa
1F... – rozłącznik bezpiecznikowy

2F... – wyłącznik nadprądowy
3F... – wyłącznik nadprądowy z członem różnicowoprądowym
4F... – wyłącznik silnikowy
5F... – ogranicznik mocy
FI... – wyłącznik różnicowoprądowy

K... – stycznik instalacyjny
KM... – przekaźnik impulsowy
KT... – przekaźnik czasowy
KP... – przekaźnik pomocniczy

1T... – transformator bezpieczeństwa
2T... – przekładnik prądowy
3T... – prostownik
4T... – falownik
5T... – przekształtnik d.c./a.c.
6T... – przekształtnik a.c./a.c.

1P... – licznik energii elektrycznej
2P... – analizator sieci

1S... – zegar sterujący programowalny
2S... – łącznik zmierzchowy
3S... – automat schodowy
4S... – czujnik ruchu

T... – transformator mocy SN/nn
1G... – generator a.c. (agregat prądotwórczy)
2G... – zasilacz awaryjny UPS
C... – bateria kondensatorów
L... – dławik kompensacyjny

— — — obudowa rozdzielnicy

– – – – – – – element obcy (zainstalowany poza rozdzielnicą)

Układ sieci: TN–S

Ochrona przeciwporażeniowa podstawowa:
– izolacja podstawowa,
– obudowy urządzeń.

Ochrona przeciwporażeniowa przy uszkodzeniu:
– samoczynne wyłączenie zasilania.

Ochrona przeciwporażeniowa uzupełniająca:
– wyłączniki różnicowoprądowe, wysokoczułe,
– miejscowe połączenia wyrównawcze, ochronne.

ARCHITEKCI MR

PROJEKT WYKONAWCZY

NAZWA OBIEKTU BUDOWLANEGO	PROJEKT ZESPOŁU 4 BUDYNKÓW WIELORODZINNYCH Z GARAŻAMI PODZIEMNYMI, ZAGOSPODAROWANIEM TERENU ORAZ INSTALACJAMI WEWNĘTRZNYMI I ZEWNĘTRZNYMI BĘDZIN UL. POLNA	NR.RYS. E-58	
TYTUŁ RYSUNKU	Schemat strukturalny rozdzielnicy TGA-A.... Widok elewacji.	SKALA -	DATA 01.2025
PROJEKTANT	mgr inż .elektr .Mariusz Madejski	PODPIS	
NR.UPR.BUD.	SLK/7539/PWBE/17		
SPRAWDZAJĄCY	mgr inż .elektr .Krzysztof Onyszczuk	PODPIS	
NR.UPR.BUD.	SLK/0219/PWBE/22		
OPRACOWAŁA		PODPIS	

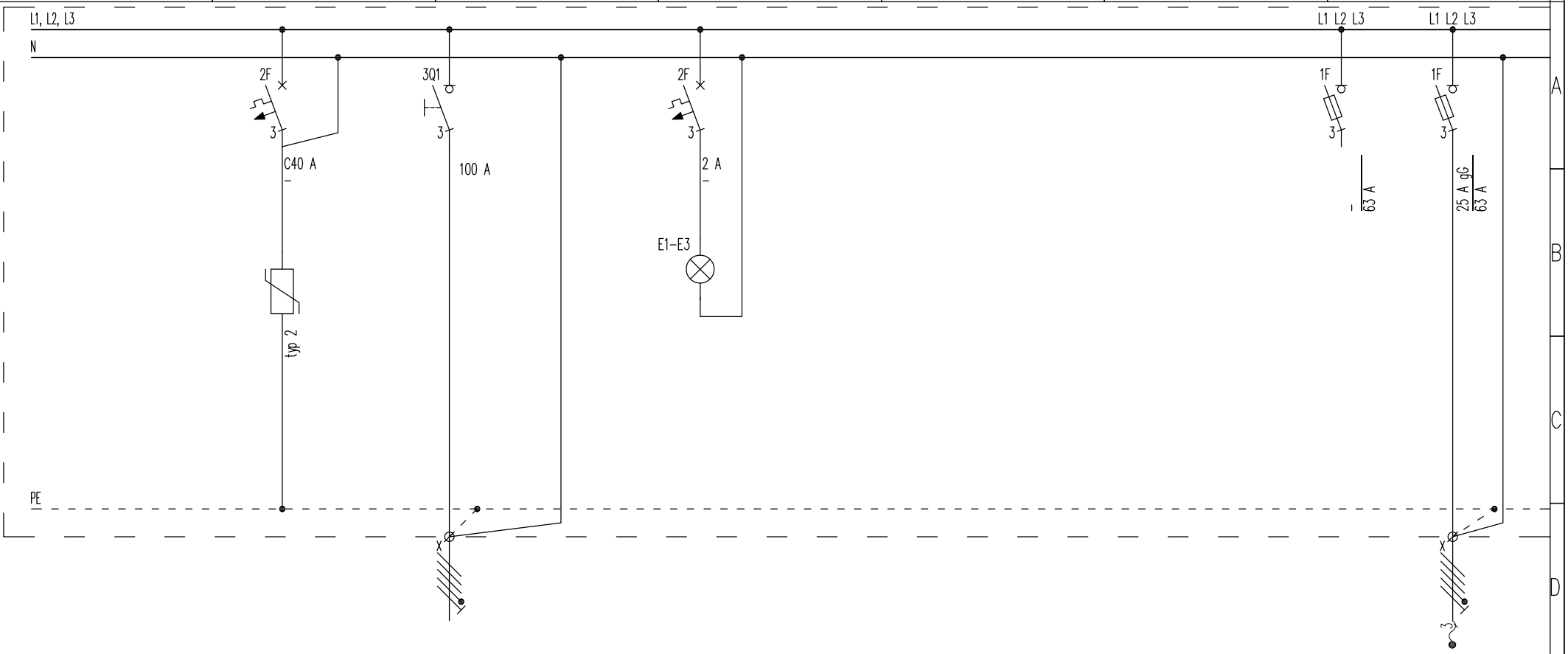

Adres obwodu	TGA–A.../SA	TP0.A.../TGA–A...
Ilość elementów	1	1
Wartość mocy zainstalowanej, kW	–	39,1
Parametry przewodu/kabla elektroenergetycznego	5x(LgY 1x25) –	YAKXSżo 5x35 –
Nazwa obwodu/odbiornika energii elektrycznej/aparatu	Ochronnik przeciwprzepięciowy – –	Człon zasilający – –
Dodatkowe informacje –	– –	– –

TGA–A.../E
3
0,015
6x(LgY 1x1,5) –
Lampki kontrolne obecności napięcia – –
– –

UWAGA:

Lampki sygnalizacji napięcia zainstalować na elewacji rozdzielnicy

TGA–A.../BK	TGA–A.../ACC.A
–	1
–	2,2
– –	YKYżo 5x4 –
Rezerwa Bateria kondensatorów –	Szafa ACC –
– –	– –

PROJEKTOWAŁ:	SPRAWDZIŁ:	ASYSTENT PROJEKTANTA:	DATA:	BRANŻA:	NAZWA RYSUNKU:	NUMER RYSUNKU:	NUMER ARKUSZA:	REWIZJA:	SKALA:	FAZA:
mgr inż. Mariusz Madejski nr upr.: SLK/7539/PWBE/17	mgr inż. Krzysztof Onyszczuk nr upr.: SLK/0219/PWBE/22		01.2025 r.	E	Rozdzielnica TGA–A.... Schemat strukturalny	E–58	02/09	00	–	PW

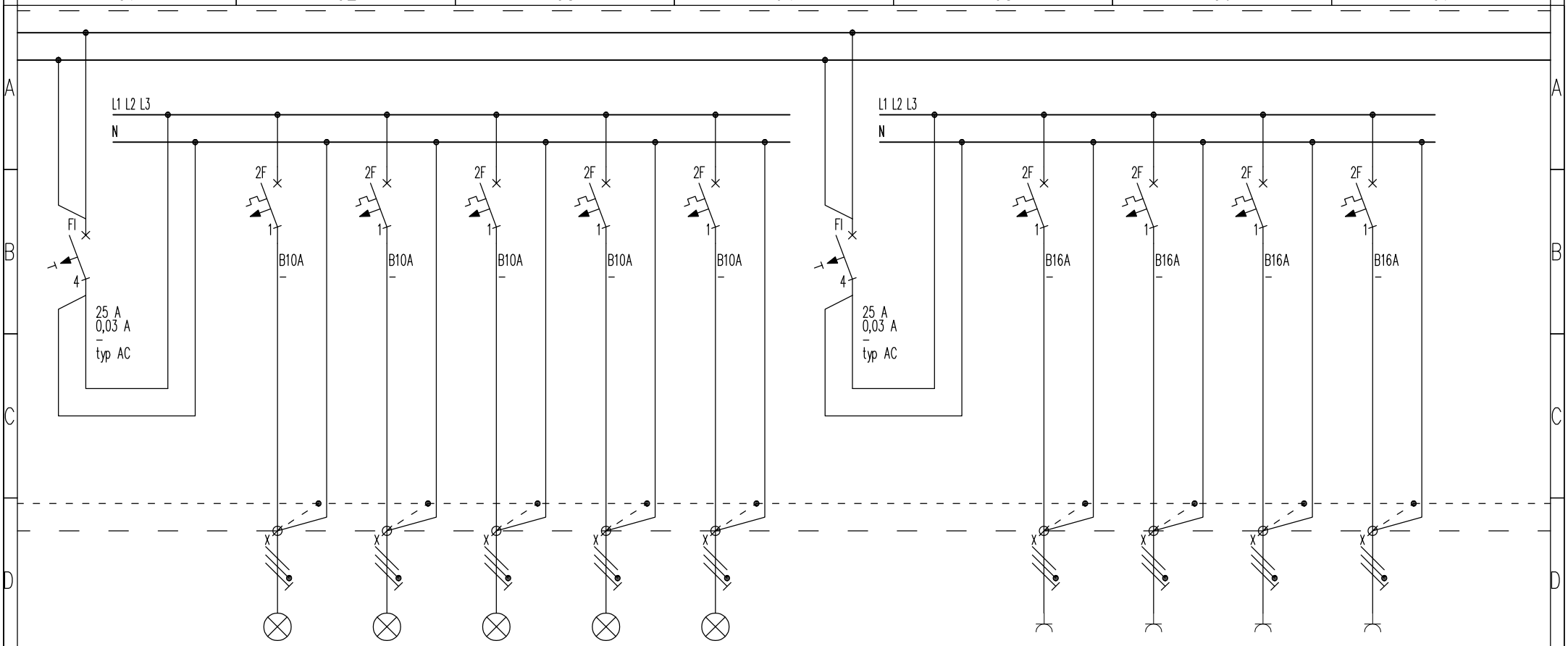

TGA-A.../Os1	TGA-A.../Os2	TGA-A.../Os3	TGA-A3/Os4	TGA-A3/Os5
11	8	10	9	13
0,3	0,32	0,22	0,22	0,52
YDYżo 4x1,5 –	YDYżo 3x1,5 –	YDYżo 4x1,5 –	YDYżo 4x1,5 –	YDYżo 3x1,5 –
Oprawy oświetlenia podstawowego i awaryjnego	Oprawy oświetlenia podstawowego –	Oprawy oświetlenia podstawowego i awaryjnego	Oprawy oświetlenia podstawowego i awaryjnego	Oprawy oświetlenia podstawowego –
– –	– –	– –	Obwód tylko w budynku A3	Obwód tylko w budynku A3

TGA-A.../Go3	TGA-A.../Gr1	TGA-A.../Go1	TGA-A.../Go2
4	2	4	6
0,8	1,5	0,8	1,2
YDYżo 3x2,5 –	YDYżo 3x2,5 –	YDYżo 3x2,5 –	YDYżo 3x2,5 –
Gniazda wtyczkowe – –	Gniazda wtyczkowe (grzejnik) –	Gniazda wtyczkowe – –	Gniazda wtyczkowe – –
– –	– –	– –	– –

PROJEKTOWAŁ:	SPRAWDZIŁ:	ASYSTENT PROJEKTANTA:	DATA:	BRANŻA:	NAZWA RYSUNKU:	NUMER RYSUNKU:	NUMER ARKUSZA:	REWIZJA:	SKALA:	FAZA:
mgr inż. Mariusz Madejski nr upr.: SLK/7539/PWBE/17	mgr inż. Krzysztof Onyszczuk nr upr.: SLK/0219/PWBE/22		01.2025 r.	E	Rozdzielnica TGA-A.... Schemat strukturalny	E-58	03/09	00	–	PW

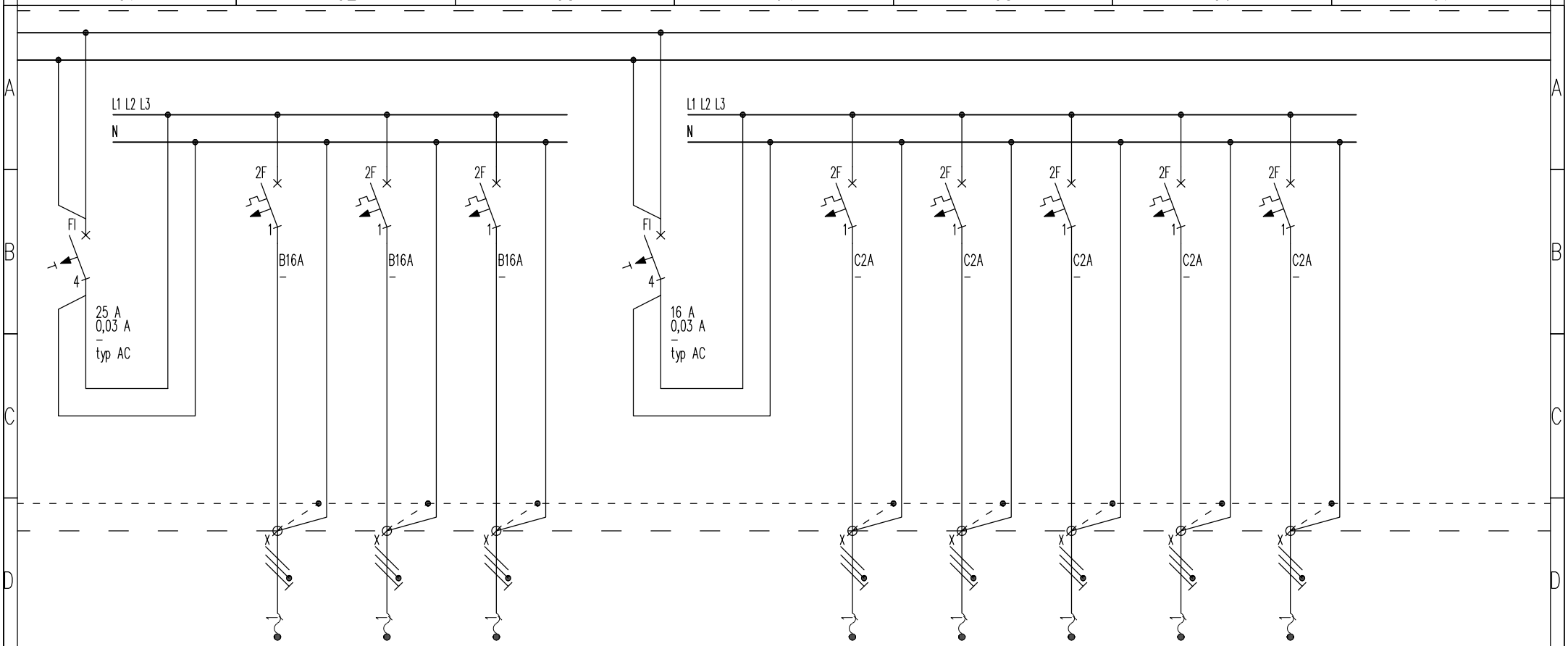

TGA-A.../LAN	TGA-A.../CCTV	TGA-A.../RTV
1	1	1
2,0	1,0	0,5
YDYżo 3x2,5	YDYżo 3x2,5	YDYżo 3x2,5
–	–	–
Szafa BD-3A	Szafa CCTV	Szafa RTV
–	–	–
–	–	–
–	–	–
–	–	–

TGA-A.../PT.1	TGA-A.../NT2	TGA-A.../NT1	TGA-A.../PT.3	TGA-A.../PT.4
1	1	1	1	1
0,01	0,12	0,05	0,01	0,12
YDYżo 3x1,5	YDYżo 3x2,5	YDYżo 3x2,5	YDYżo 3x1,5	YDYżo 3x1,5
–	–	–	–	–
Wentylator PT1	Wentylator NT2	Wentylator NT1	Wentylator PT.3	Wentylator PT.4
–	–	–	–	–
–	–	–	–	–
–	–	–	–	–
–	–	–	–	–

PROJEKTOWAŁ:	SPRAWDZIŁ:	ASYSTENT PROJEKTANTA:	DATA:	BRANŻA:	NAZWA RYSUNKU:	NUMER RYSUNKU:	NUMER ARKUSZA:	REWIZJA:	SKALA:	FAZA:
mgr inż. Mariusz Madejski nr upr.: SLK/7539/PWBE/17	mgr inż. Krzysztof Onyszczuk nr upr.: SLK/0219/PWBE/22		01.2025 r.	E	Rozdzielnica TGA-A.... Schemat strukturalny	E-58	04/09	00	–	PW

A4

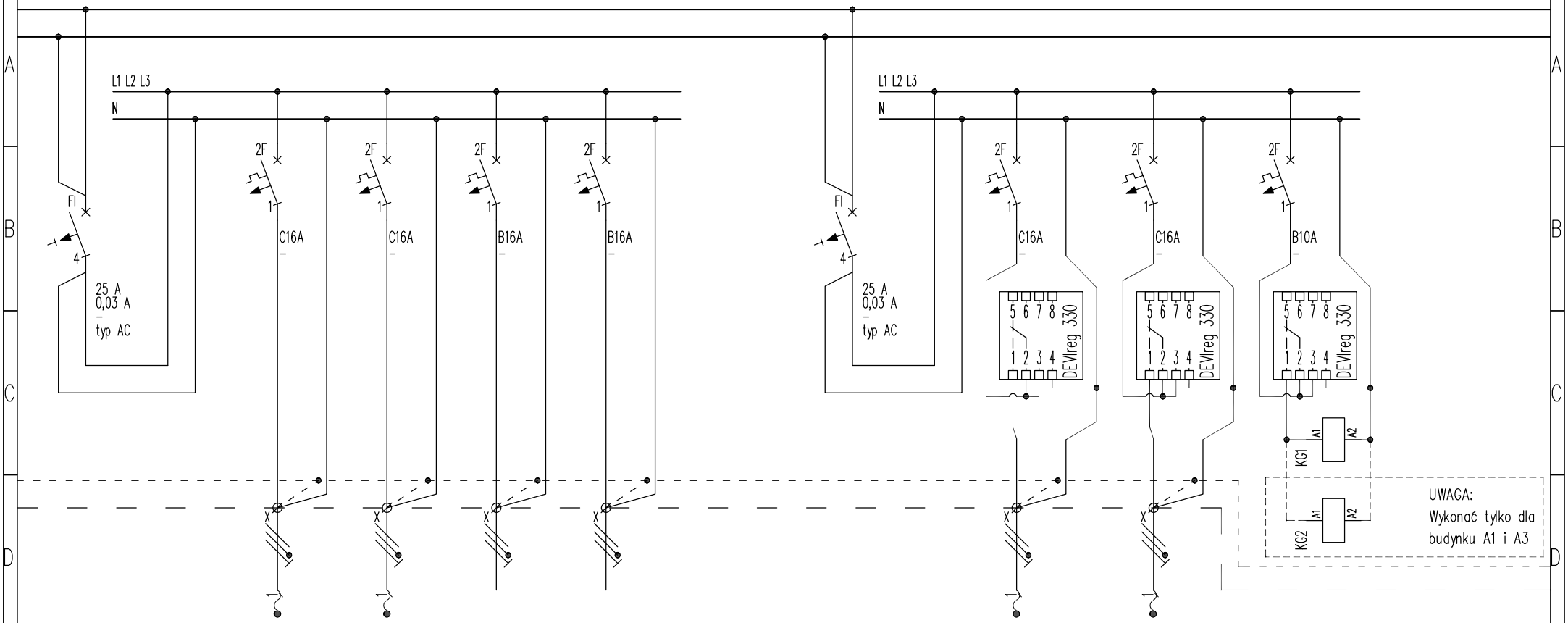

TGA-A.../P1	TGA-A.../P3	TGA-A.../REZ	TGA-A.../REZ
1	1	–	–
1,0	0,62	–	–
YDYżo 3x2,5	YDYżo 3x2,5	–	–
–	–	–	–
Pompa P1	Pompa P3	Rezerwa jawna	Rezerwa jawna
–	–	–	–
–	–	–	–
–	–	–	–
–	–	–	–

TGA-A.../KG.1	TGA-A.../KG.2	TGA-A.../KG.Z
1	1	1
0,53	0,56	0,01
YDYżo 3x2,5	YDYżo 3x2,5	YDYżo 3x1,5
–	–	–
–	–	Stycznik KG2 wykonać tylko w budynku A1 i A3
–	–	
–	–	
–	–	
Kable grzewcze	Kable grzewcze	Kable grzewcze

PROJEKTOWAŁ:	SPRAWDZIŁ:	ASYSTENT PROJEKTANTA:	DATA:	BRANŻA:	NAZWA RYSUNKU:	NUMER RYSUNKU:	NUMER ARKUSZA:	REWIZJA:	SKALA:	FAZA:
mgr inż. Mariusz Madejski nr upr.: SLK/7539/PWBE/17	mgr inż. Krzysztof Onyszczuk nr upr.: SLK/0219/PWBE/22		01.2025 r.	E	Rozdzielnica TGA-A.... Schemat strukturalny	E-58	05/09	00	–	PW

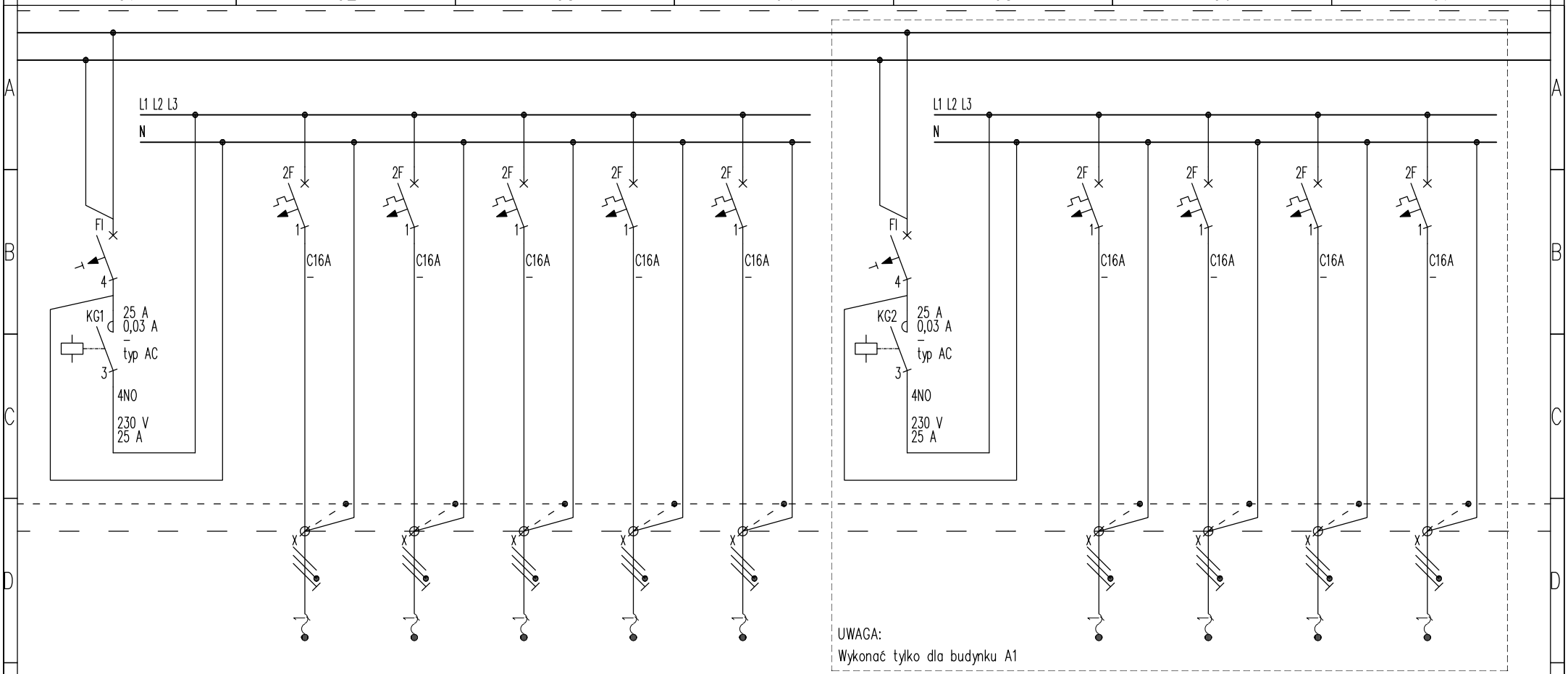

TGA-A.../KG.3	TGA-A.../KG.4	TGA-A.../KG.5	TGA-A.../KG.6	TGA-A.../KG.7
1	1	1	1	1
–	–	–	–	–
YDYżo 3x2,5	YDYżo 3x2,5	YDYżo 3x2,5	YDYżo 3x2,5	YDYżo 3x2,5
–	–	–	–	–
A1 – 2,11kW A2 – 3,03kW A3 – 2,11kW –	A1 – 2,11kW A2 – 3,03kW A3 – 2,11kW –	A1 – 2,11kW A2 – 3,03kW A3 – 2,11kW –	A1 – 2,11kW A2 – 3,03kW A3 – 2,11kW –	A1 – 0,84kW A2 – 0,84kW A3 – 0,84kW –
Kable grzewcze	Kable grzewcze	Kable grzewcze	Kable grzewcze	Kable grzewcze

TGA-A.../KG.8	TGA-A.../KG.9	TGA-A.../KG.10	TGA-A.../KG.11
1	1	1	1
2,71	2,71	2,71	2,71
YDYżo 3x2,5	YDYżo 3x2,5	YDYżo 3x2,5	YDYżo 3x2,5
–	–	–	–
Wykonać tylko dla budynku A1 – –	Wykonać tylko dla budynku A1 – –	Wykonać tylko dla budynku A1 – –	Wykonać tylko dla budynku A1 – –
Kable grzewcze	Kable grzewcze	Kable grzewcze	Kable grzewcze

PROJEKTOWAŁ:	SPRAWDZIŁ:	ASYSTENT PROJEKTANTA:	DATA:	BRANŻA:	NAZWA RYSUNKU:	NUMER RYSUNKU:	NUMER ARKUSZA:	REWIZJA:	SKALA:	FAZA:
mgr inż. Mariusz Madejski nr upr.: SLK/7539/PWBE/17	mgr inż. Krzysztof Onyszczuk nr upr.: SLK/0219/PWBE/22		01.2025 r.	E	Rozdzielnica TGA-A.... Schemat strukturalny	E-58	06/09	00	–	PW

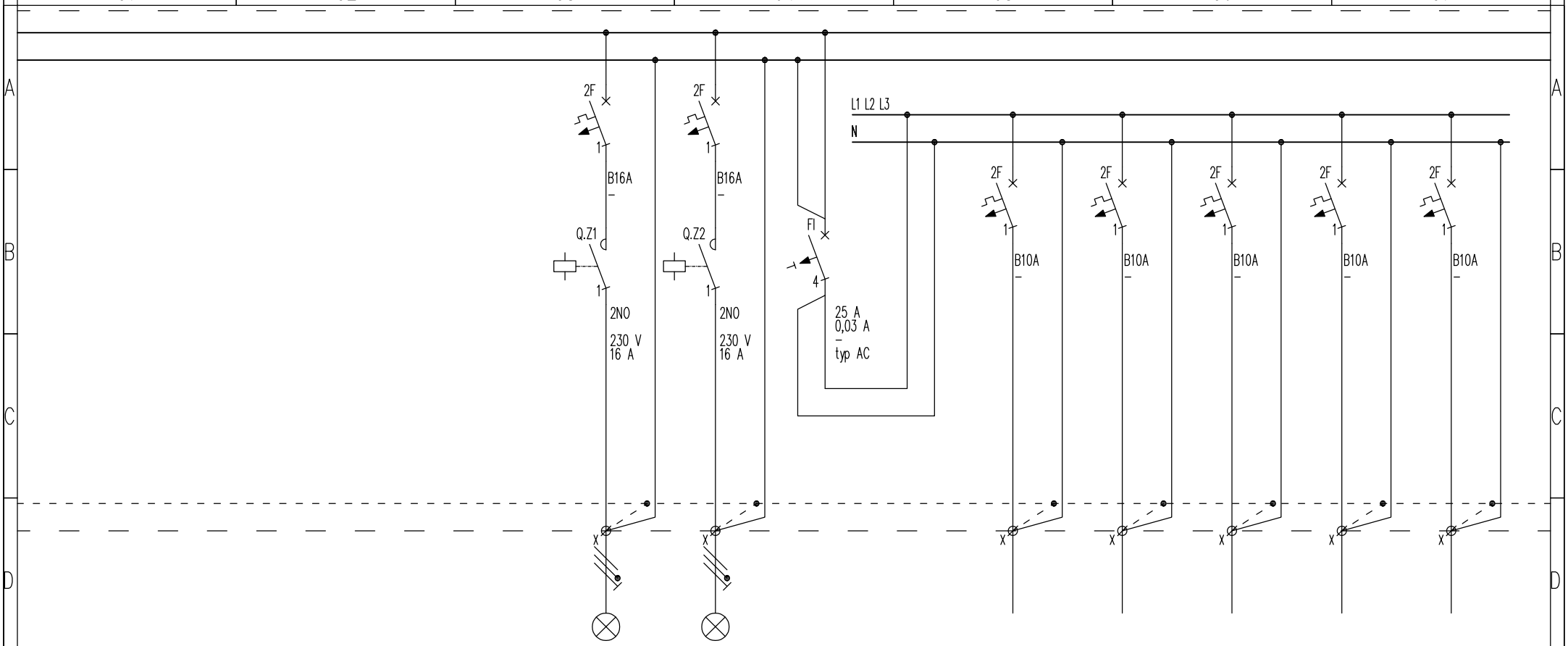

TGA-A.../Oz.1	TGA-A.../Oz.2
–	–
–	–
YKYżo 3x2,5 –	YKYżo 3x2,5 –
A1 – 4 (0,14kW) A2 – 5 (0,15kW) A3 – 4 (0,15kW) –	A1 – Rezerwa A2 – 6 (0,22kW) A3 – Rezerwa –
Oświetlenie zewnętrzne	Oświetlenie zewnętrzne

TGA-A.../REZ	TGA-A.../REZ	TGA-A.../REZ	TGA-A.../REZ	TGA-A.../REZ
–	–	–	–	–
–	–	–	–	–
– –	– –	– –	– –	– –
Rezerwa jawna –	Rezerwa jawna –	Rezerwa jawna –	Rezerwa jawna –	Rezerwa jawna –
– –	– –	– –	– –	– –

PROJEKTOWAŁ:	SPRAWDZIŁ:	ASYSTENT PROJEKTANTA:	DATA:	BRANŻA:	NAZWA RYSUNKU:	NUMER RYSUNKU:	NUMER ARKUSZA:	REWIZJA:	SKALA:	FAZA:
mgr inż. Mariusz Madejski nr upr.: SLK/7539/PWBE/17	mgr inż. Krzysztof Onyszczuk nr upr.: SLK/0219/PWBE/22		01.2025 r.	E	Rozdzielnica TGA-A.... Schemat strukturalny	E-58	07/09	00	–	PW

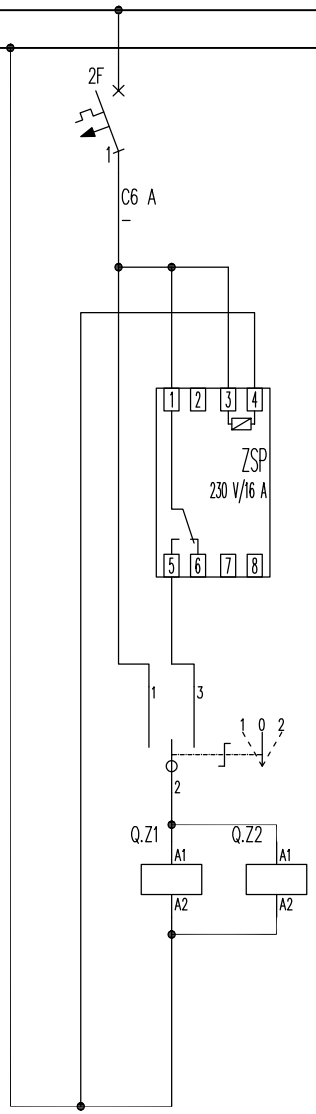

PROJEKTOWAŁ:	SPRAWDZIŁ:	ASYSTENT PROJEKTANTA:	DATA:	BRANŻA:	NAZWA RYSUNKU:	NUMER RYSUNKU:	NUMER ARKUSZA:	REWIZJA:	SKALA:	FAZA:
mgr inż. Mariusz Madejski nr upr.: SLK/7539/PWBE/17	mgr inż. Krzysztof Onyszczuk nr upr.: SLK/0219/PWBE/22		01.2025 r.	E	Rozdzielnica TGA-A.... Schemat strukturalny	E-58	08/09	00	–	PW

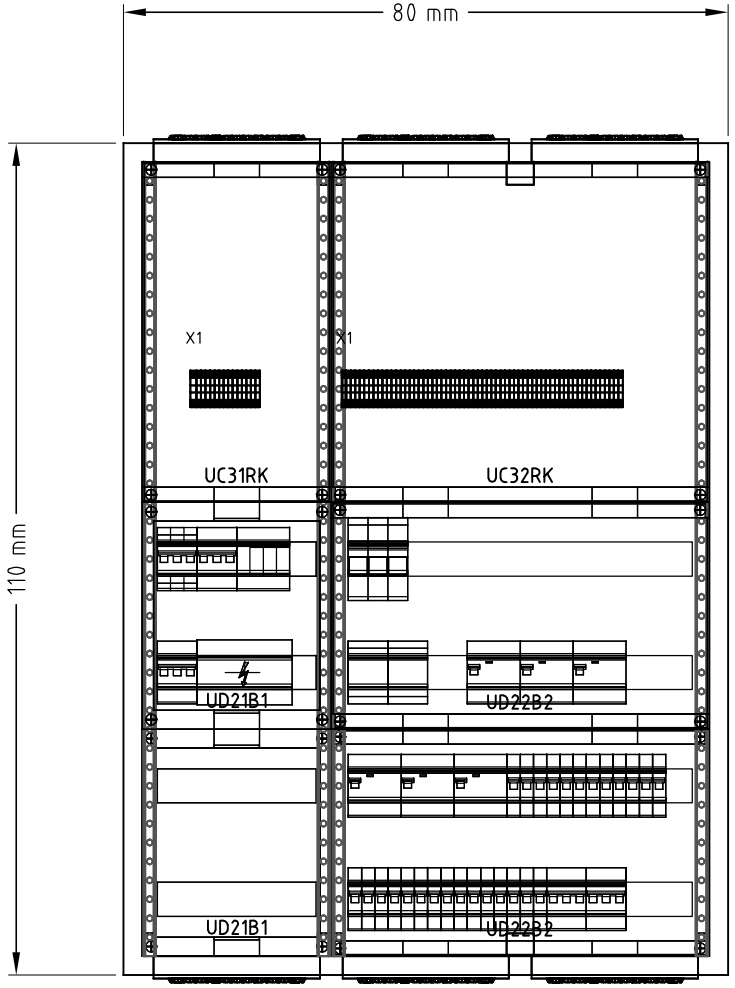

TGA-A...

Rozdzielnica uniwersalna (nt, pt) univers
Głębokość 205 mm
Blacha stalowa 1 mm
Kolor: RAL 9010
Stopień ochrony: IP44
Klasa izolacji: II

Prąd znamionowy In: 100 A
Odporność udarowa: IK09
Norma PN-EN 61439-1/-2/-3

PROJEKTOWAŁ:	SPRAWDZIŁ:	ASYSTENT PROJEKTANTA:	DATA:	BRANŻA:	NAZWA RYSUNKU:	NUMER RYSUNKU:	NUMER ARKUSZA:	REWIZJA:	SKALA:	FAZA:
mgr inż. Mariusz Madejski nr upr.: SLK/7539/PWBE/17	mgr inż. Krzysztof Onyszczuk nr upr.: SLK/0219/PWBE/22		01.2025 r.	E	Rozdzielnica TGA-A.... Widok elewacji	E-58	09/09	00	–	PW