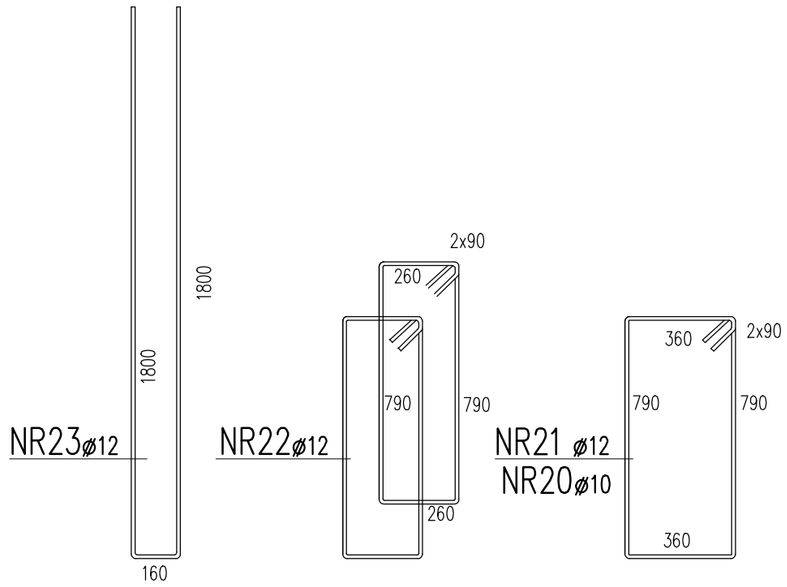

przekrój przez belkę i ścianę parteru

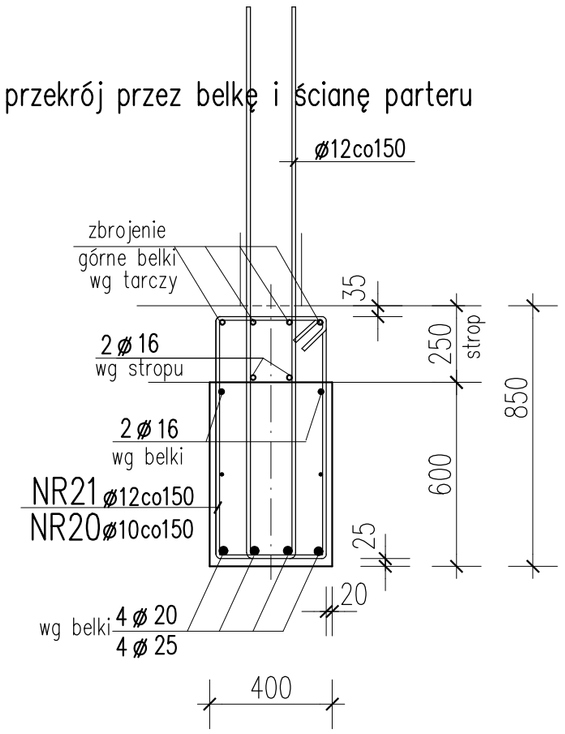

przekrój przez belkę i otwór na parterze

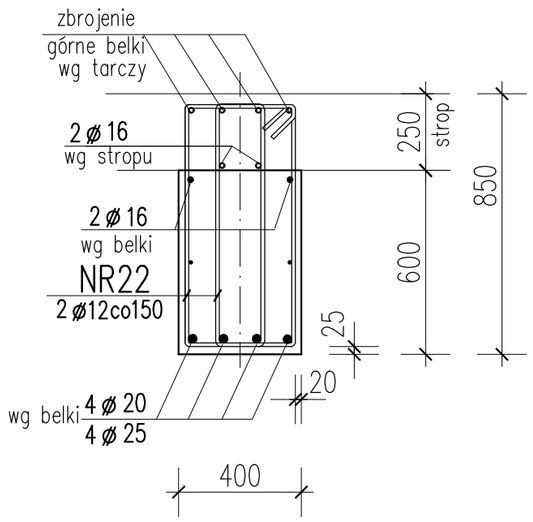

BELKA B7 i B9

przekrój przez belkę i ścianę parteru

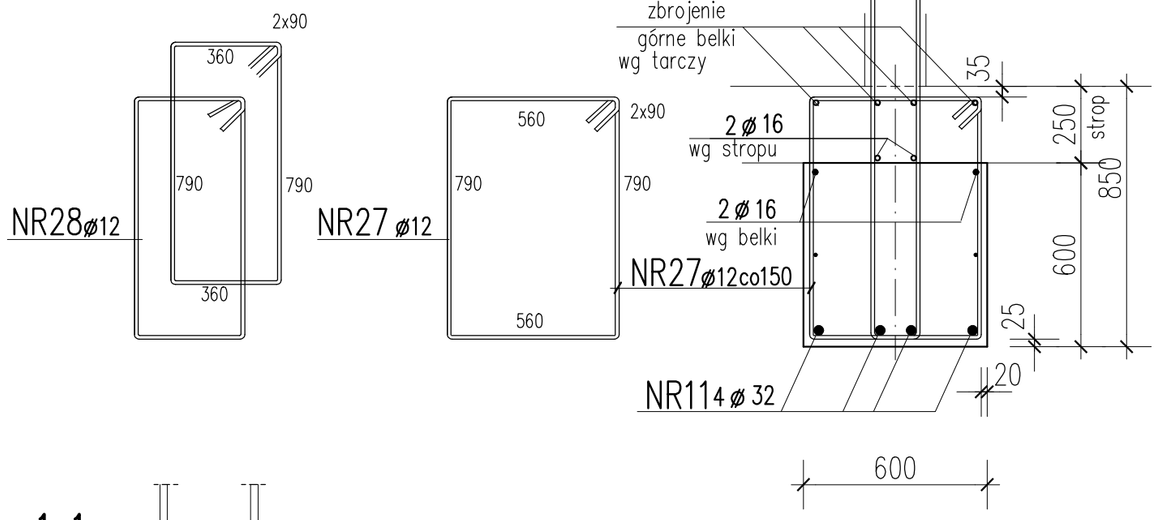

przekrój przez belkę i otwór na parterze

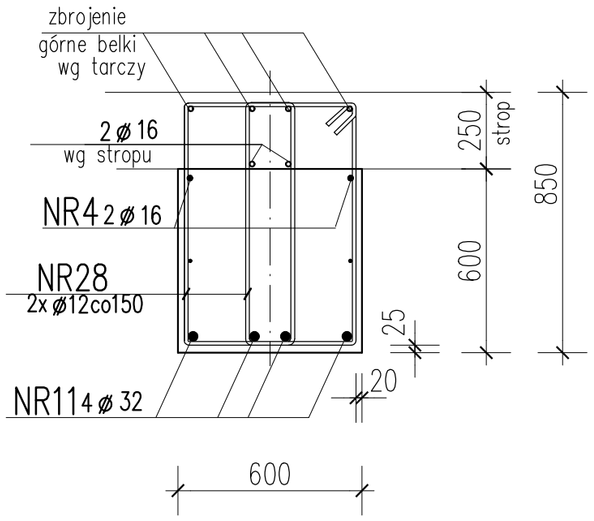

SZCZEGÓŁ USYTUOWANIA ŁĄCZNIKÓW w BELCE PREFABRYKOWANI
do BELKI KORYTARZOWEJ BF

1–1
w osi 7 i 9

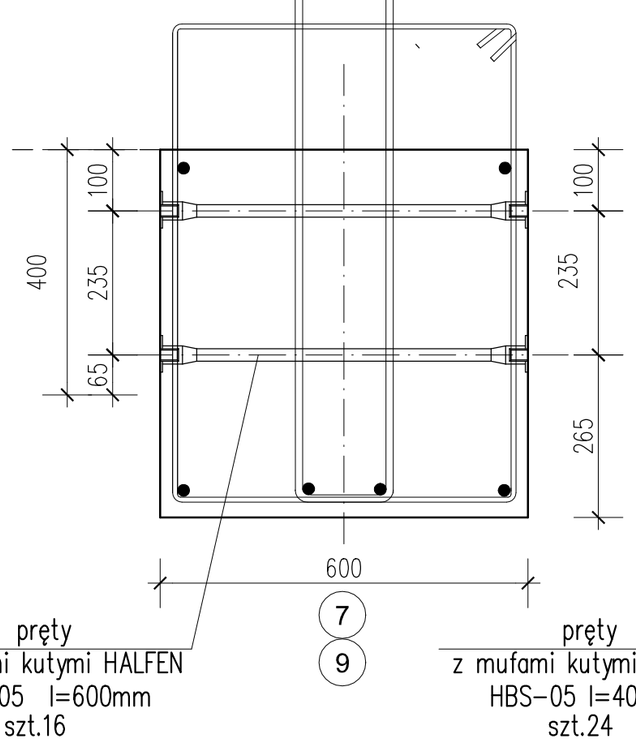

pręty
z mufami kutymi HALFEN
HBS–05 l=600mm
szt.16

1–1
w osi 2, 4 i 5

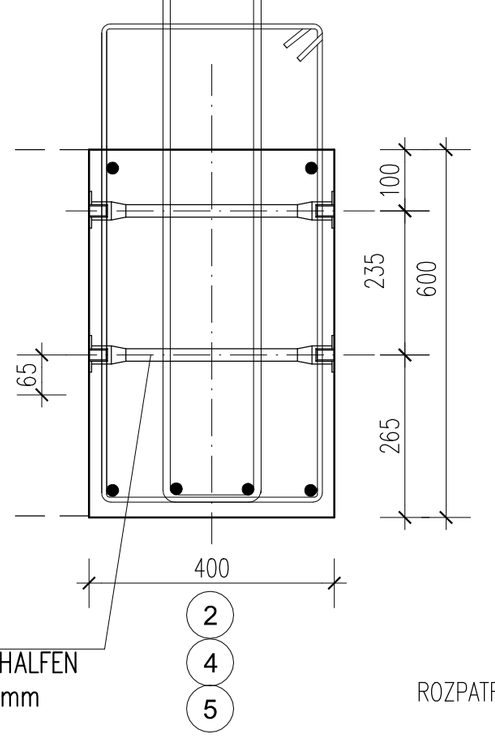

pręty
z mufami kutymi HALFEN
HBS–05 l=400mm
szt.24

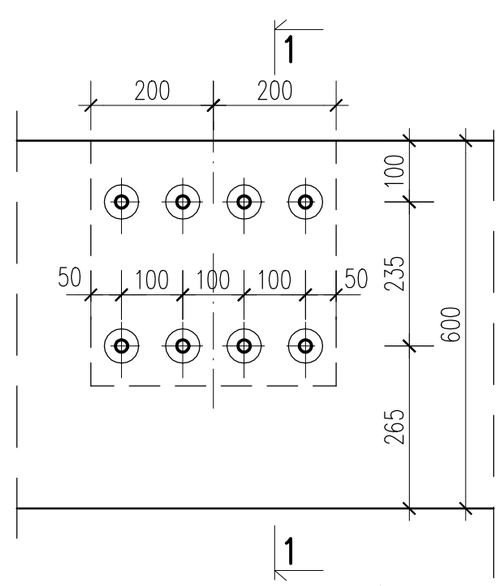

BETON C30/37,
STAL A–IIIN
ROZPATRYWAĆ RAZEM z rysunkami ścian i stropów garażu
WYKAZ STALI nr 56

PRĘTY ŁĄCZNIKOWE do BELKI KORYTARZOWEJ BF
szt.72

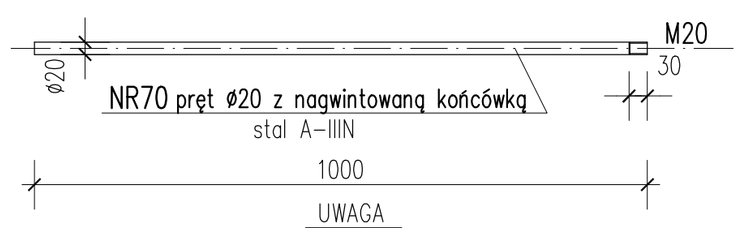

UWAGA
Pręty łącznikowe zamontować
po osadzeniu belek prefabr. na miejscu budowy

ARCHITEKCI MR

PROJEKT WYKONAWCZY KONSTRUKCJI

NAZWA OBIEKTU BUDOWLANEGO	PROJEKT ZESPOŁU BUDYNKÓW MIESZKALNYCH WIELORODZINNYCH Z GARAŻAMI PODZIEMNYMI Z ZAGOSPODAROWANIEM TERENU ORAZ INSTALACJAMI WEWNĘTRZNYMI I ZEWNĘTRZNYMI, SOSNOWIEC, UL. NORWIDA	NR.RYS. K57
TYTUŁ RYSUNKU	**Budynek A1, A2, A3** **Przekroje belek prefabrykowanych kondygnacji -1**	SKALA 1:20 , 10 / DATA 10.2025
PROJEKTANT	mgr inż. Dariusz Zarębski	PODPIS
NR.UPR.BUD.	nr upr. budowl.103/94	
SPRAWDZAJĄCY	mgr inż. Jacek Biernot	PODPIS
NR.UPR.BUD.	nr upr. budowl. 361/02	