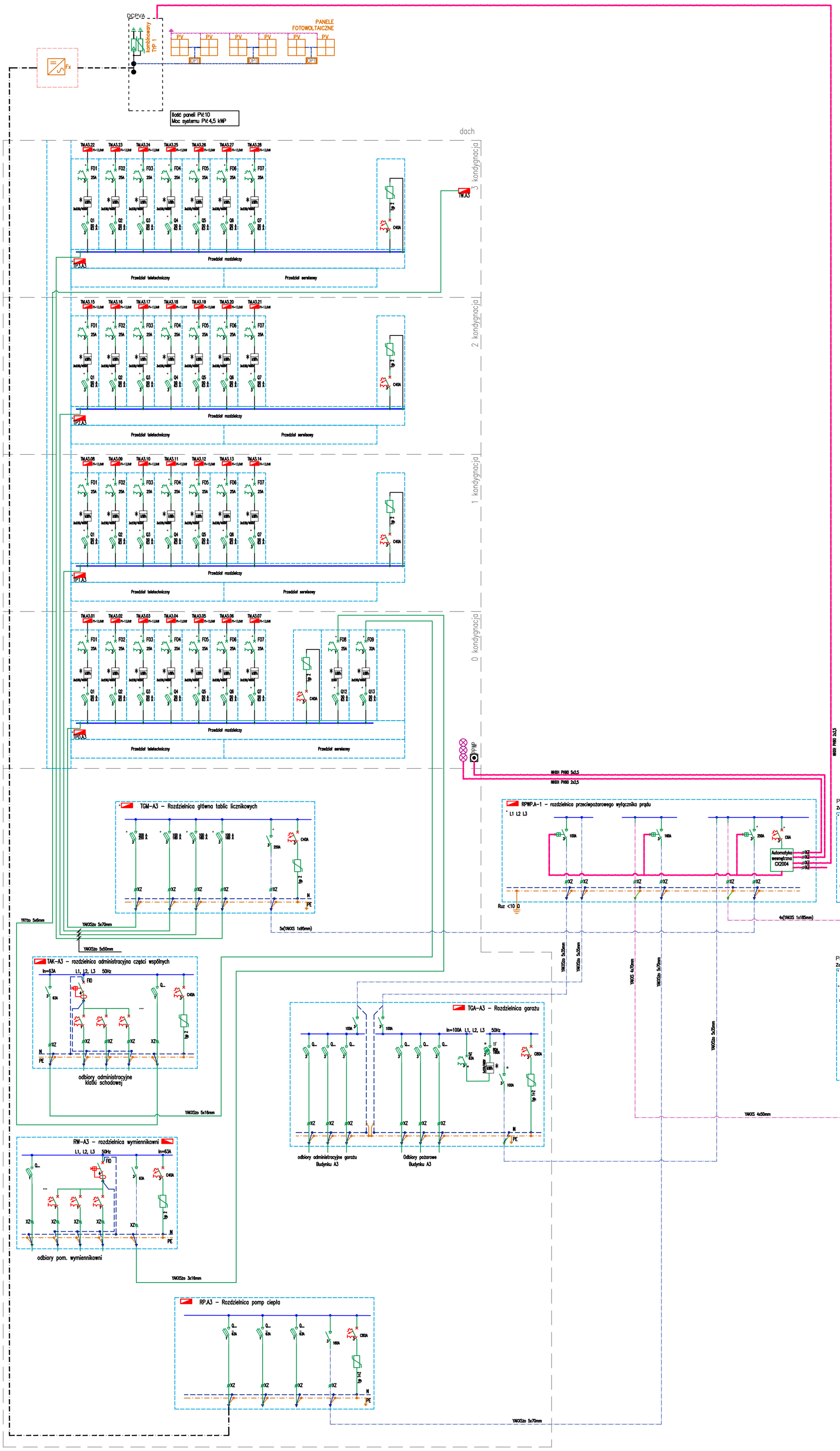

ARCHITEKCI MR

PROJEKT WYKONAWCZY

NAZWA OBIEKTU BUDOWLANEGO	PROJEKT ZESPOŁU 4 BUDYNKÓW WIELORODZINNYCH Z GARAŻAMI PODZIEMNYMI, ZAGOSPODAROWANIEM TERENU ORAZ INSTALACJAMI WEWNĘTRZNYMI I ZEWNĘTRZNYMI BĘDZIN UL. POLNA	NR.RYS.	E-52
TYTUŁ RYSUNKU	Schemat ideowy zasilania. Budynek A3	SKALA -	DATA 01.2025
PROJEKTANT	mgr inż .elektr .Mariusz Madejski	PODPIS	
NR.UPR.BUD.	SLK/7539/PWBE/17		
SPRAWDZAJĄCY	mgr inż .elektr .Krzysztof Onyszczuk	PODPIS	
NR.UPR.BUD.	SLK/0219/PWBE/22		
OPRACOWAŁA		PODPIS	